GROVE	BEIFAHRERSITZ ECE CO-DRIVER´S SEAT ECE	BILDTAFEL PICTORIAL DISPLAY			GMK 6300 BE 550 G 000
		05.16	3297448-ETL B	1/1	

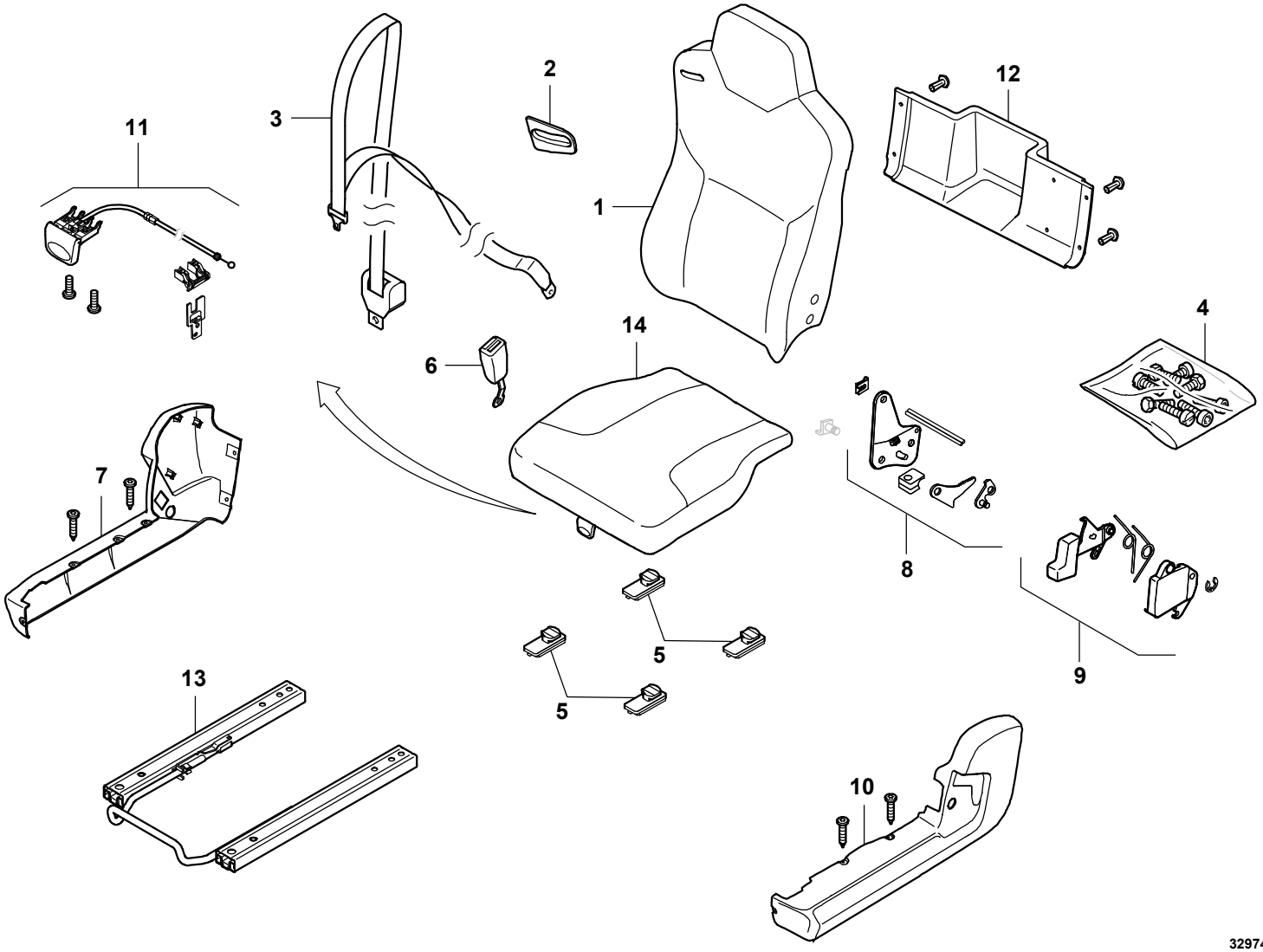

3297448-B-BL01-0516-0000